For Earth, For Life

Kubota

KUBOTA KURZHECKBAGGER

U10-3

Der geringe Heckschwenkradius, die sehr kompakt und robuste Bauweise, sowie die einfache Bedienung. Der Kubota- Kurzheckbagger U10-3 vereint alle diese Merkmale, die Sie von einer anpassungsfähigen, effektiven und leistungsstarken Maschine erwarten.

Kubota Motor mit E-TVCS - System

Kubotas einzigartiges E-TVCS Verbrennungssystem (Drei-Wirbelstrom-Verbrennungssystem) ermöglicht eine hohe Leistung, geringe Abgasemissionen und reduzierte Arbeitsgeräusche und Vibrationen. Die wichtigsten Wartungskomponenten und Motorbauteile lassen sich einfach und schnell überprüft.

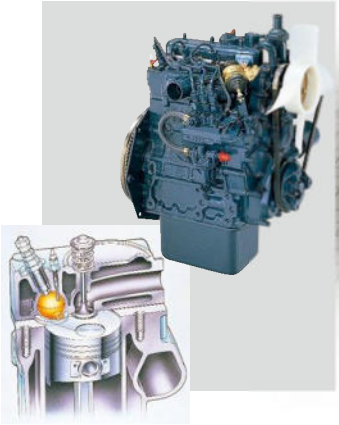

ROPS – Fahrerschutzeinrichtung

Serienmäßig wurde der Kurzheckbagger U10-3 mit einer Überroll – Schutzeinrichtung (ROPS) ausgestattet, diese gewährleistet dem Bediener eine max. Sicherheit. Bei Bedarf, d. h. für den einfachen und leichten Transport, z. B. auf einem Anhänger oder das Unterfahren von flachen Hindernissen lässt sich die ROPS (Rollover – Protection – Sicherheitseinrichtung) schnell und einfach zusammenklappen.

Hydraulisch verstellbares Fahrwerk (750 – 990 mm)

Das hydraulisch verstellbare Fahrwerk ermöglicht Durchfahrten von engsten Baustellen, wie z. B. in Gebäuden und gewährleistet eine hohe Standsicherheit auch bei Arbeitseinsätzen mit einem Hydraulikhammer. Die Fahrwerksverstellung des U10-3 erfolgt hydraulisch über die Betätigung eines Bedienungshebel, in wenigen Sekunden kann die Fahrwerksbreite von 750 mm auf 990 mm verstellt werden. Bei max. Fahrwerksbreite erhöht sich die Standsicherheit der Maschine um ca. 7% im Vergelich zu dem Vorgängermodell. Dies erhöht die flexiblen Einsatzmöglichkeiten der Maschine erheblich.

Durch die einfache Demontage von jeweils einem Verriegelungsbolzen, werden die nach innen einklappbaren Seitenteile des Planierschild, entsprechend der Fahrwerksbreite angepasst.

Bei der eingestellten Fahrwerksbreite von nur 750 mm kann der sich U10-3 durch fast jede Tür, z. B. in Innengebäuden bewegen.

Sicheres Arbeiten

Um ein hohes Maß an Sicherheit zu gewährleisten, wurden die Hydraulikschläuche des Zusatzsteuerkreis, die bei dem Vorgängermodell seitlich außen montiert gewesen sind, bei dem U10-3 geschützt bis zum Auslegerende verlegt. Eine evtl. Hydraulikschlauchbeschädigung durch seitliche Gegenstände oder unbeabsichtigte Berührungen kann somit ausgeschlossen werden.

Verbesserung der Löffelstiel Arbeitsfunktion

Die Erhöhung der Arbeitsgeschwindigkeit, die Reduzierung der Kavitation und die signifikante Überarbeitung der Steuerfunktion für feinfühlige Planierarbeiten sind nur ein Beispiel.

Geschützte Hydraulikleitungen, Zusatzsteuerkreis

Serienmäßig ist der U10-3 mit einem hydraulischen Zusatzsteuerkreis ausgestattet, d. h. die Hydraulikleitungsverlegung bis Auslegerende gehören zum Lieferumfang der Maschine. Zur Reduzierung von möglichen Beschädigungen wurden die Leitungen des Zusatzhydraulikkreis im Ausleger geschützt integriert. Der K008-3 ist weltweit der einzigste Minnibagger, bei dem in dieser Gewichtsklasse eine Leitungsverlegung durch das Innenteil des Auslegers erfolgte.

Hydrauliksystem

Ausgestattet mit einer hydraulischen Vorsteuereinheit ermöglicht das neue U10-3 Hydrauliksystem feinfühlige, schnelle und exakte Arbeitsbewegungen. Im Vergleich zu dem bekannten Vorgängermodell wurde aufgrund der Überarbeitung und Modifikationen des Hydrauliksystem die Grableistung und Produktivität um ca. 8% erhöht.

Umschaltpedal für zweite Fahrgeschwindigkeit

Das neue zusätzliche Umschaltpedal ermöglicht eine schnelle und leichte Umschaltung der Fahrgeschwindigkeit von langsam auf schnell. Für die Wahl der schnellen Fahrgeschwindigkeit wird das Fußpedal einfach niedergedrückt, d. h. für die langsame Geschwindigkeit wir das Pedal einfach entlastet. Die Umschaltbetätigung der Fahrgeschwindigkeiten erhöht die Effektivität- und Anpassungsmöglichkeit der Maschine erheblich.

Zweiteilige Planierschildzylinder-Hydraulikschläuche

Die Planierschildzylinder-Hydraulikschläuche sind zweiteilig ausgeführt. Für den Fall der Fälle können die Hydraulikschläuche so problemlos und schnell vor Ort ausgewechselt werden.

KUBOTA KURZHECKBAGGER

U10-3

Einfaches Auf- und Absteigen

Die auf beiden Seiten offene vordere Trittfläche ermöglicht bei dem U10-3 ein schnelles Auf- und Absteigen auf den Fahrersitz von beiden Maschinenseiten.

Kranverladung

3 Hebepunkte am Ausleger- und dem Planierschild ermöglichen bei dem U10-3 eine sichere und schnelle Kranverladung.

Größter Schutz der Hydraulikschläuche

Alle Hydraulikschläuche sind ausschließlich von hinten im Innenteil des Auslegers geschützt montiert, der Auslegerzylinder befindet sich ebenfalls auf der oberen Rückseite des Auslegers. Durch den hervorragenden Schutz der gefährdeten Bauteile werden evtl. Reparaturkosten auf ein Minimum reduziert und die Lebensdauer auf ein Maximum erhöht.

Wartungsfreundlich

Durch die weit zu öffnende Motorhaube und die gute Zugänglichkeit der Bauteile können alle Wartungsarbeiten schnell und leicht durchgeführt werden.

Kurzheck

Beim Arbeiten mit der höchsten Standsicherheit sollte das hydraulisch verstellbare Fahrwerk auf max. Fahrwerksbreite 990 mm ausgefahren werden. Selbst bei maximaler Fahrwerksbreite sind das Kontergewicht und die Motorhaube so konstruiert, daß sich das Heck der Maschine beim Drehen immer innerhalb der äußeren Kettenbreite befindet. Der Fahrer kann sich bei Arbeiten in beengten Platzverhältnissen ungestört auf die Maschinensteuerung und die Arbeitsbewegungen konzentrieren. Auch bei einer kleinen Unachtsamkeit ist eine Beschädigung der Motorhaube oder des Kontergewichts nicht mehr möglich.

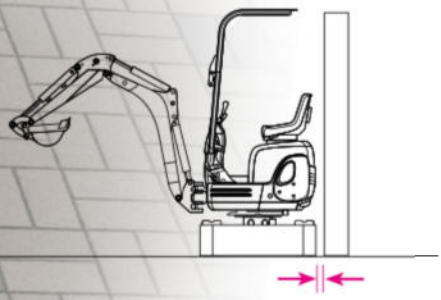

Kubota Originalteile
für maximale Leistung, Langlebigkeit und Sicherheit

TECHNISCHE DATEN

*Gummiketten-Typ

Gewicht der Maschine*1	Gummikette		kg	1120
Löffelkapazität (Standard: SAE/CECE)			m^3	0,024 / 0,020
Löffelbreite	mit Seitenschneider		mm	398
	ohne Seitenschneider		mm	380
Motor	Modell			D722-BH-6
	Typ			Wassergekühlter Dieselmotor mit hängenden Ventilen E-TVCS
	Ausgangsleistung nach ISO90249	PS bei U/min		10,2 / 2050
		kW bei U/min		7,4 / 2050
	Anzahl der Zylinder			3
	Bohrung × Hub		mm	67 × 68
	Hubraum		cc	719
Gesamtlänge			mm	2980
Gesamthöhe			mm	2230
Schwenkgeschwindigkeit			U/min	8,3
Gummikettenbreite			mm	180
Radstand			mm	1010
Planierschild-Abmessungen (Breite × Höhe)			mm	750 / 990 × 200
Hydraulik-pumpen	P1, P2			Zahnradpumpe
	Fördermenge		ℓ /min	10,5 + 10,5
	Hydraulischer Druck		MPa (kgf/cm²)	17,6 (180)
	P3			Zahnradpumpe
	Fördermenge		ℓ /min	3,1
	Hydraulischer Druck		MPa (kgf/cm²)	2,9 (30)
Max. Reißkraft am Löffelstiel			daN (kgf)	540 (550)
Max. Außbrechkraft am Löffelzahn			daN (kgf)	1040 (1060)
Ausleger Schwenken (Links/rechts)			°	55 / 55
Zusätzlicher Steuerkreis	Durchflußrate		ℓ /min	21,0
	Betriebsdruck		MPa (kgf/cm²)	180
Hydrauliktankkapazität			ℓ	12,5
Kraftstofftankkapazität			ℓ	12,0
Max. Fahrgeschwindigkeit (1.Gang/2.Gang)			km/h	2,0 / 4,0
Bodendruck			kPa (kgf/cm²)	25,3 (0,26)
Bodenfreiheit			mm	140
Geräuschpegel	LpA		dB (A)	73
	LwA (2000/14/EC)		dB (A)	89
Vibration*2	Hand-Arm-System (ISO 5349-2:2001)	Graben	m/s² RMS	<2,5
		Ebnen	m/s² RMS	<2,5
		Fahren	m/s² RMS	2,89
		Leerlauf	m/s² RMS	<2,5
	Ganzkörper (ISO 2631-1:1997)	Graben	m/s² RMS	<0,5
		Ebnen	m/s² RMS	<0,5
		Fahren	m/s² RMS	0,75
		Leerlauf	m/s² RMS	<0,5

*1 Mit Standardlöffel 17,5 kg, Betriebsbereitschaft hergestellt. Maschinengewicht inkl. Fahrer 75 kg.
*2 Diese Werte wurden unter bestimmten Bedingungen bei maximaler Motordrehzahl gemessen und können entsprechend der Betriebssituation abweichen.

ABMESSUNGEN

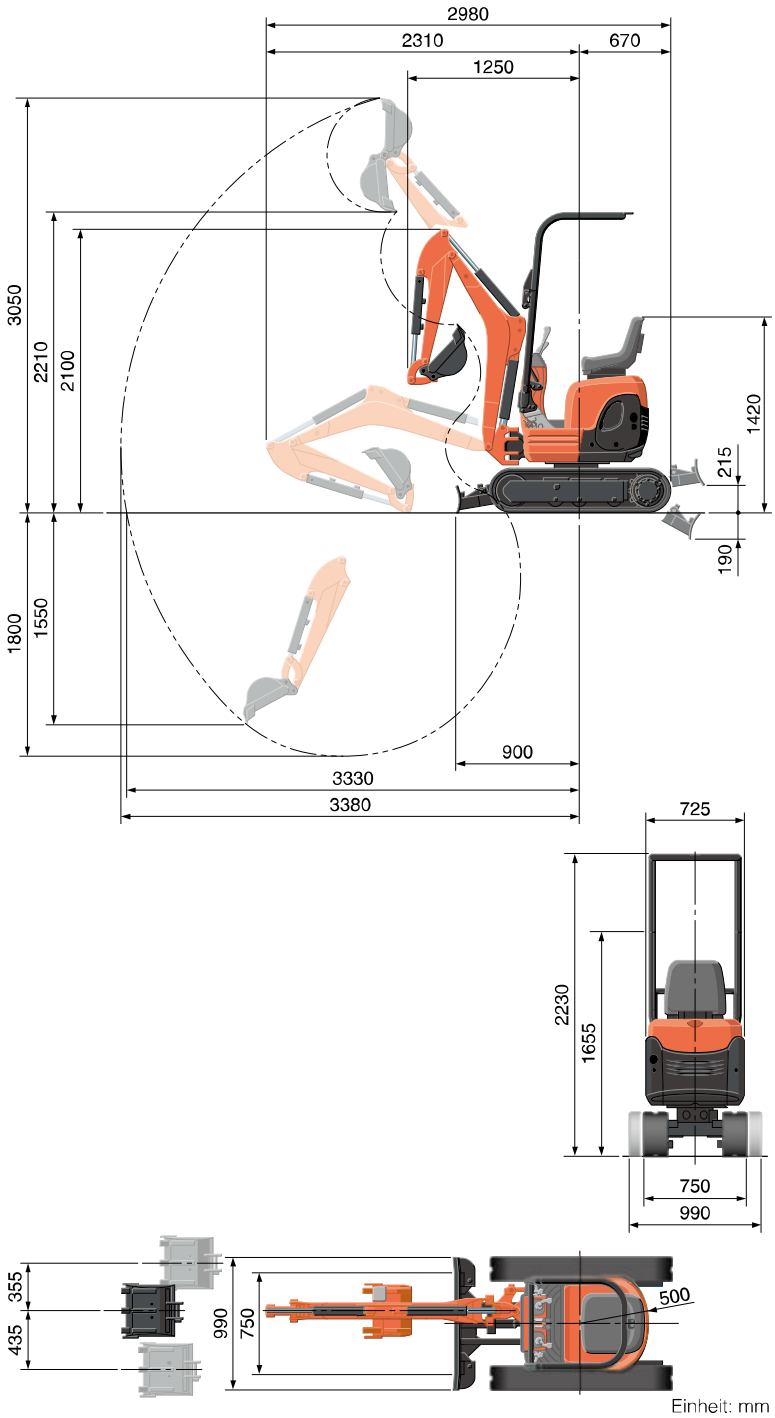

Einheit: mm

HUBLASTTABELLE

daN (ton)

Hubhöhe	Reichweite (1,5m)			Reichweite (2m)			Reichweite (Max.)		
	Über Schild		Über die Seite 360°	Über Schild		Über die Seite 360°	Über Schild		Über die Seite 360°
	Schild abgesenkt	Schild angehoben		Schild abgesenkt	Schild angehoben		Schild abgesenkt	Schild angehoben	
2,0 m	-	-	-	170 (0,17)	170 (0,17)	150 (0,15)	-	-	-
1,0 m	290 (0,29)	260 (0,26)	2.20 (0,22)	220 (0,22)	160 (0,16)	140 (0,14)	-	-	-
0,5 m	410 (0,42)	230 (0,24)	190 (0,20)	250 (0,26)	150 (0,16)	130 (0,13)	140 (0,14)	90 (0,09)	70 (0,08)
0 m	380 (0,39)	220 (0,22)	180 (0,19)	250 (0,25)	150 (0,15)	120 (0,13)	-	-	-
-1,0 m	240 (0,25)	220 (0,22)	180 (0,19)	160 (0,17)	140 (0,15)	120 (0,12)	-	-	-

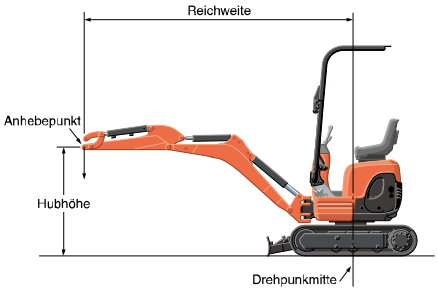

Bitte beachten:
* Die Tragfähigkeit der Maschine wurde nach ISO 10567 ermittelt, d. h. 75% der statischen Kippbelastung bzw. 87% der hydraulischen Tragfähigkeit der Maschine werden nicht überschritten.
* Die Hublasten wurden inkl. der Standardschaufel, Haken und Seilschlingen bzw. anderen Hilfsmitteln ermittelt.

* Die technischen Daten über den Arbeitsbereich der Maschine wurden mit dem Kubota Standard - Tiefflöffel ermittelt, ohne Schnellwechseleinrichtung.
* Technische Daten können jederzeit und ohne vorherige Benachrichtigung zum Zweck der Produktverbesserung verändert werden.

KUBOTA EUROPE S.A.S.

19 à 25, rue Jules Vercruysse
Zone Industrielle - B.P. 50088
95101 Argenteuil Cedex France
Téléphone : (33) 01 34 26 34 34
Télécopieur : (33) 01 34 26 34 99

KUBOTA Baumaschinen GmbH

Steinhauser Straße 100
D-66482 Zweibrücken Germany
Telefon : (49) 0 63 32 - 487 - 312
F a x : (49) 0 63 32 - 487 - 101

http://www.kubota-eu.com

Cat. No.8741-07-ER Printed in Japan '17-12D. 3

For Earth, For Life

Kubota

KUBOTA KURZHECKBAGGER

U10-3 SIDE LEVER

NEU

TECHNISCHE DATEN

*Gummiketten-Typ

Modell			U10-3 SL
Gewicht der Maschine	Gummikette	kg	1120
Löffelkapazität (Standard: SAE/CECE)		m^3	0,024 / 0,020
Löffelbreite	Mit Seitenschneider	mm	398
	Ohne Seitenschneider	mm	380
Motor	Modell		D722-BH-6
	Typ		Wassergekühlter Dieselmotor mit hängenden Ventilen E-TVCS (wirtschaftlichen und ökologischen)
	Ausgangsleistung nach ISO9249	PS bei U/min	10,2 / 2050
		kW bei U/min	7,4 / 2050
	Anzahl der Zylinder		3
	Bohrung × Hub	mm	67 x 68
	Hubraum	cm^3	719
Gesamtlänge		mm	2980
Gesamthöhe		mm	2230
Schwenkgeschwindigkeit		U/min	8,3
Gummikettenbreite		mm	180
Radstand		mm	1010
Planierschild-Abmessungen (Breite × Höhe)		mm	750/990 x 200
Hydraulik-pumpen	P1, P2		Zahnradpumpe
	Fördermenge	ℓ /min	10,5 + 10,5
	Hydraulischer Druck	MPa (kgf/cm^2)	17,6 (180)
	P3		Zahnradpumpe
	Fördermenge	ℓ /min	3,1
	Hydraulischer Druck	MPa (kgf/cm^2)	2,9 (30)
Max. Reißkraft am Löffelstiel		daN (kgf)	540 (550)
Max. Außbrechkraft am Löffelzahn		daN (kgf)	1040 (1060)
Ausleger Schwenken (Links/rechts)		°	55 / 55
Zusätzlicher Steuerkreis	Durchflußrate	ℓ /min	21,0
	Betriebsdruck	MPa (kgf/cm^2)	180
Hydrauliktankkapazität		ℓ	12,5
Kraftstofftankkapazität		ℓ	33
Max. Fahrgeschwindigkeit (1.Gang/2.Gang)		km/h	2,0 / 4,0
Bodendruck		kPa (kgf/cm^2)	25,3 (0,26)
Bodenfreiheit		mm	140

ABMESSUNGEN

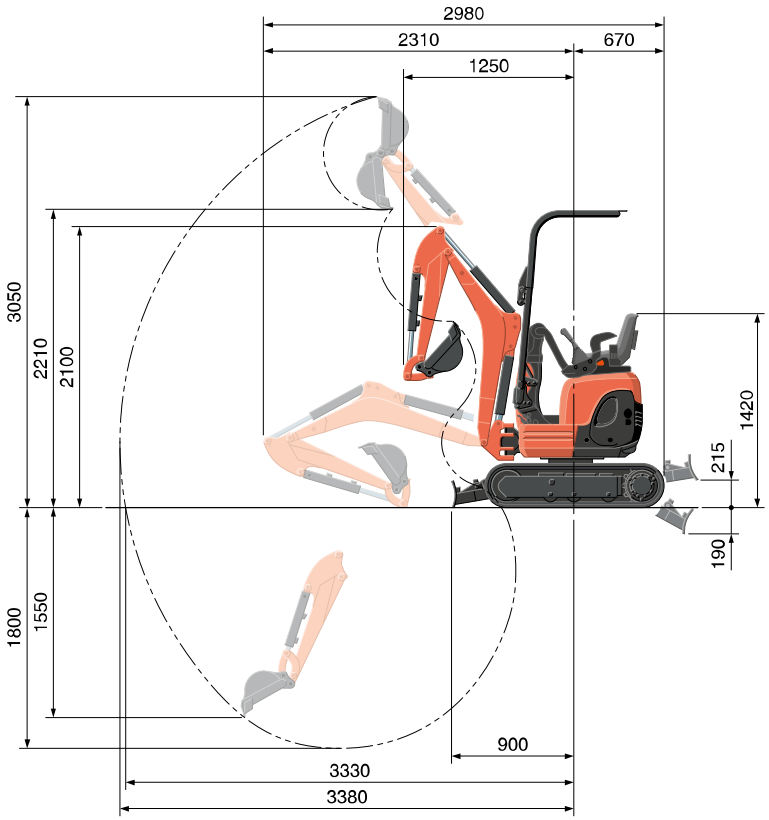

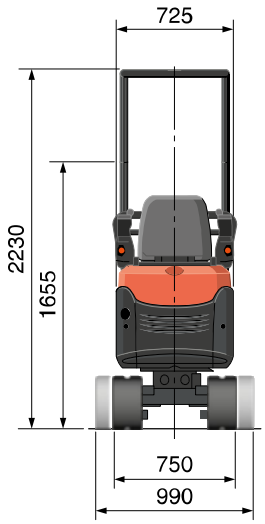

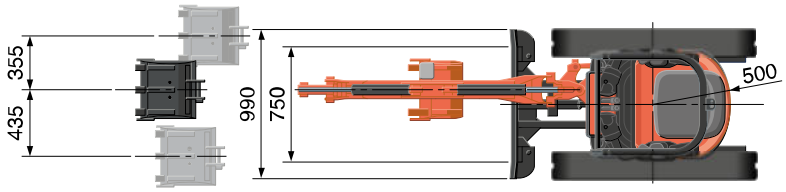

HUBLASTTABELLE

daN (ton)

Hubhöhe	Reichweite (1,5m)			Reichweite (2m)			Reichweite (max.)		
	Über Schild		Über die Seite 360°	Über Schild		Über die Seite 360°	Über Schild		Über die Seite 360°
	Schild abgesenkt	Schild angehoben		Schild abgesenkt	Schild angehoben		Schild abgesenkt	Schild angehoben	
2,0 m	-	-	-	170 (0,17)	170 (0,17)	150 (0,15)	-	-	-
1,0 m	290 (0,29)	260 (0,26)	220 (0,22)	220 (0,22)	160 (0,16)	140 (0,14)	-	-	-
0,5 m	410 (0,42)	230 (0,24)	190 (0,20)	250 (0,26)	150 (0,16)	130 (0,13)	140 (0,14)	90 (0,09)	70 (0,08)
0 m	380 (0,39)	220 (0,22)	180 (0,19)	250 (0,25)	150 (0,15)	120 (0,13)	-	-	-
-1,0 m	240 (0,25)	220 (0,22)	180 (0,19)	160 (0,17)	140 (0,15)	120 (0,12)	-	-	-

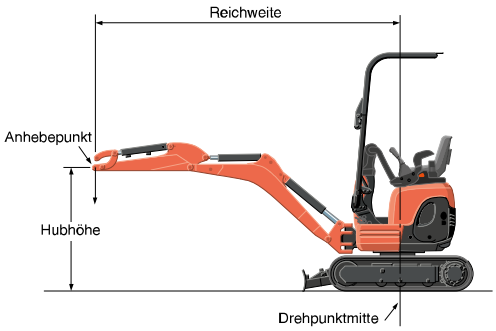

Bitte beachten:
* Die Tragfähigkeit der Maschine wurde nach ISO 10567 ermittelt, d. h. 75% der statischen Kippbelastung bzw. 87% der hydraulischen Tragfähigkeit der Maschine werden nicht überschritten.
* Die Hublasten wurden inkl. der Standardschaufel, Haken und Seilschlingen bzw. anderen Hilfsmitteln ermittelt.

* Die technischen Daten über den Arbeitsbereich der Maschine wurden mit dem Kubota Standard - Tieflöffel ermittelt, ohne Schnellwechseleinrichtung.
* Technische Daten können jederzeit und ohne vorherige Benachrichtigung zum Zweck der Produktverbesserung verändert werden.

KUBOTA EUROPE SAS
19/25 rue Jules Vercruysse
Zone Industrielle - BP50088
95101 Argenteuil Cedex - France
Tel : (33) 01 34 26 34 34
Fax : (33) 01 34 26 34 99

KUBOTA Baumaschinen GmbH
Steinhauser Straße 100
D-66482 Zweibrücken - Germany
Telefon : (49) 0 63 32 - 487 - 312
F a x : (49) 0 63 32 - 487 - 101

KUBOTA U.K. LTD
Dormer Road, Thame, Oxfordshire
OX93UN - U.K.
Phone: (44) 01 844-268140
Fax: (44) 01 844-216685

www.kubota-eu.com

SMA-KUBOTA EUROPE - 2015-12-01