For Earth, For Life
Kubota

KUBOTA RADLADER

RT220-2 DE

PS/kW ISO 9249 Motorleistung : **26 PS / 19 kW**

kg Maschinengewicht : **2200 / 2313 kg**

Standardausrüstung:

Kubota Motor D1105 Stufe V
Reifen 31 x 15.5-15 SKID (Gesamtbreite 128 cm)
Getriebe: Hydrostatischer Allradantrieb mit automotiver Steuerung
8 Tonnen Planetenachsen (HD Version) mit 23.000 N Zugkraft
Sperrdifferential mit begrenztem Schlupf an beiden Achsen
Elektrische Umschaltung der Fahrtrichtung, am Multifunktionssteuerhebel
Ladeschwingen- und Schaufelkippfunktion über Joystick gesteuert
Zusatzsteuerkreis bis Ende Ladeschwinge - doppeltwirkend - mechanisch betätigt
Schwimmstellung
ROPS / FOPS Verdeck inkl. Sicherheitstüren
Komfortsitz mit Sicherheitsgurt, Armlehnen und verlängerter Rückenlehne
Batterie - Trennschalter
Anhängerkupplung auf der Rückseite
Arbeitsscheinwerfer (Halogen) an der Kabine und Ladeschwinge
Zyklonfilter
Ölkühler
Hydraulische Schnellwechseleinrichtung
Trommelbremsen

For Earth, For Life
Kubota

Technische Daten:

Modellname			RT220-2
Motorleistung	Hersteller		Kubota
	Modell		D1105
	Hubraum	cm³	1123
	Leistung	PS(kW)	26 (19)
Maschinengewicht		kg	2200
Hubkraft in gerader Position		kg	2054
Fahrgeschwindigkeit	1. Gang	km/h	0~10
	2. Gang	km/h	0~20
Kipplast mit Palettengabel in gerader Position (nach ISO 14397)	A	kg	1580
	B	kg	1140
	C	kg	850
	D	kg	2675
Zusatzsteuerkreis	Ölfluss	l/min	45
	Öldruck	bar	170

Arbeitsbereich:

Modellname			RT220-2
A	Radstand	mm	1580
B	Gesamtlänge ohne Schaufel	mm	3054
C	Gesamthöhe mit Verdeck	mm	2300
C'	Gesamthöhe mit Kabine	mm	2284
D	Gesamtbreite	mm	1280
E	Höhe Vorderrahmen	mm	1250
F	Max. Ausschütthöhe	mm	1680
G	Max. Schaufeldrehpunkthöhe	mm	2450
H	Max. Hubhöhe mit Schaufel	mm	3040

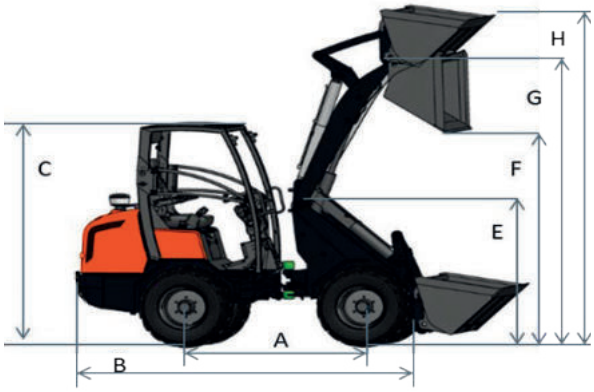

Zubehör:

Standardschaufel

4 in 1 Schaufel

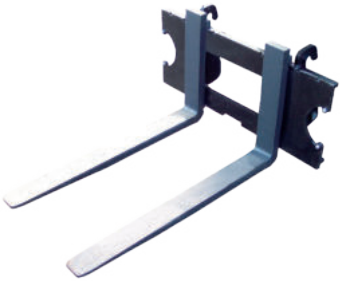

Palettengabel

Kubota

KUBOTA EUROPE S.A.S.
19 à 25, Rue Jules Vercruysse
Zone Industrielle - B.P. 50088
95101 Argenteuil Cedex France
Téléphone : (33) 01 34 26 34 34
Télécopieur : (33) 01 34 26 34 99

KUBOTA Baumaschinen GmbH
Steinhauser Straße 100
66482 Zweibrücken
Germany
Tel. +49 (0)63 32 487-312
Fax +49 (0)63 32 487-101

www.kubota-eu.com

★ *Technische Daten und Informationen können jederzeit und ohne vorherige Benachrichtigung zum Zweck der Produktverbesserung verändert werden.*