For Earth, For Life
Kubota

KUBOTA RADLADER

RT160-2 DE

PS/kW ISO 9249 Motorleistung : **26 PS / 19 kW**

kg Maschinengewicht : **1525 / 1730 kg**

Standardausrüstung:

Kubota Motor D1105 Stufe V
Reifen 31 x 15.5-15 SKID (Gesamtbreite 123 cm)
Getriebe: Hydrostatischer Allradantrieb mit automotiver Steuerung
Antriebssystem: 4 hydraulische Radmotoren Poclain
Differentialsperre: Elektrisch gesteuert
Elektrische Umschaltung der Fahrtrichtung, am Multifunktionssteuerhebel
Ladeschwingen- und Schaufelkippfunktion über Joystick gesteuert
Zusatzsteuerkreis bis Ende Ladeschwinge - doppeltwirkend - mechanisch betätigt
Schwimmstellung
ROPS / FOPS Verdeck inkl. Sicherheitstüren
Komfortsitz mit Sicherheitsgurt, Armlehnen und verlängerter Rückenlehne
Batterie - Trennschalter
Anhängerkupplung auf der Rückseite
Arbeitsscheinwerfer (Halogen) an der Kabine und Ladeschwinge
Zyklonfilter
Ölkühler
Hydraulische Schnellwechseleinrichtung
Hydraulische Lamellenbremse

For Earth, For Life
Kubota

Technische Daten:

Modellname			RT160-2
Motorleistung	Hersteller		Kubota
	Modell		D1105
	Hubraum	cm³	1123
	Leistung	PS(kW)	26 (19)
Maschinengewicht		kg	1525
Hubkraft in gerader Position		kg	1500
Fahrgeschwindigkeit		km/h	0~12
Kipplast mit Palettengabel in gerader Position (nach ISO 14397)	A	kg	1100
	B	kg	750
	C	kg	550
	D	kg	1500
Zusatzsteuerkreis	Ölfluss	l/min	45
	Öldruck	bar	170

Arbeitsbereich:

	Modellname		RT160-2
A	Radstand	mm	1419
B	Gesamtlänge ohne Schaufel	mm	2718
C	Gesamthöhe mit Verdeck	mm	2230
D	Gesamtbreite	mm	1230
E	Höhe Vorderrahmen	mm	1148
F	Max. Ausschütthöhe	mm	1360
G	Max. Schaufeldrehpunkthöhe	mm	2067
H	Max. Hubhöhe mit Schaufel	mm	2641

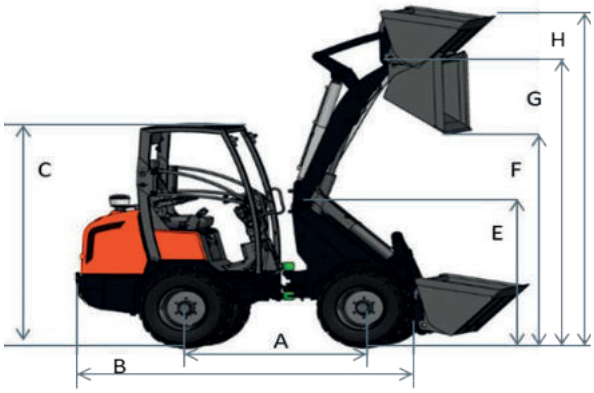

Zubehör:

Standardschaufel

4-1 Schaufel

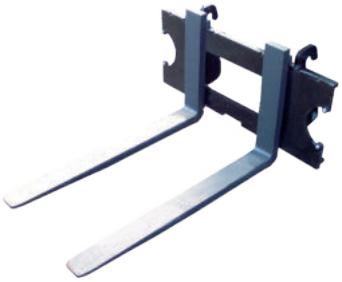

Palettengabel

KUBOTA EUROPE S.A.S.
19 à 25, Rue Jules Vercruysse
Zone Industrielle - B.P. 50088
95101 Argenteuil Cedex France
Téléphone : (33) 01 34 26 34 34
Télécopieur : (33) 01 34 26 34 99

KUBOTA Baumaschinen GmbH
Steinhauser Straße 100
66482 Zweibrücken
Germany
Tel. +49 (0)63 32 487-312
Fax +49 (0)63 32 487-101

www.kubota-eu.com

★ *Technische Daten und Informationen können jederzeit und ohne vorherige Benachrichtigung zum Zweck der Produktverbesserung verändert werden.*